Salvador Norte SHOPPING

GRUPO JCPM João Carlos Paes Mendonça

GUIA DE PRODUÇÃO E VEICULAÇÃO

SALVADOR NORTE SHOPPING

ELEVADORES

ELEVADORES ÁREA INTERNA
QTD.: 14

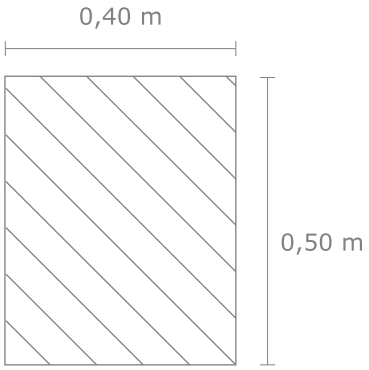

PAINEL CORREDOR
QTD.: 18

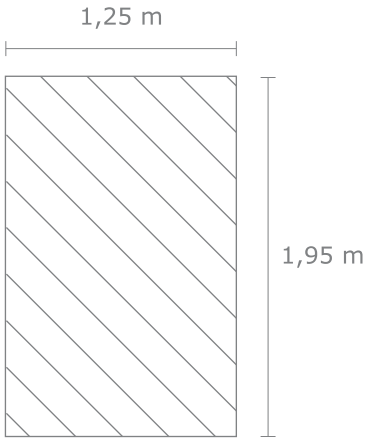

PORTA DO ELEVADOR
(INTERNA OU EXTERNA)
QTD.: 14

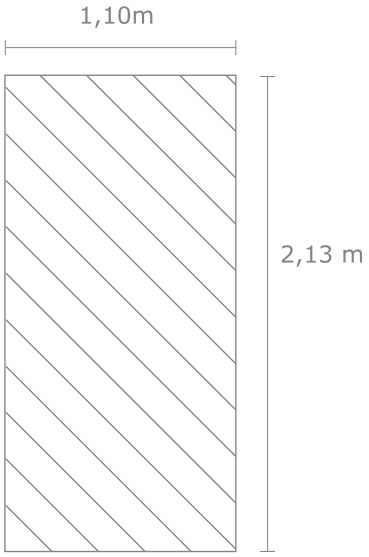

OBS.: Imagens meramente ilustrativas. Todas as medidas e pontos de instalação deverão ser conferidos no local antes da elaboração do projeto executivo e/ou finalização do layout.
Antes da produção o layout precisa ser aprovado pelo shopping.

MATERIAL A SER USADO

ADESIVO LEITOSO

LOCALIZAÇÃO

ELEVADORES E CORREDOR DE ELEVADORES

CONTATO

E-mail: merchandising@salvadornorteshopping.com.br
Fone: (71) 3417-6532